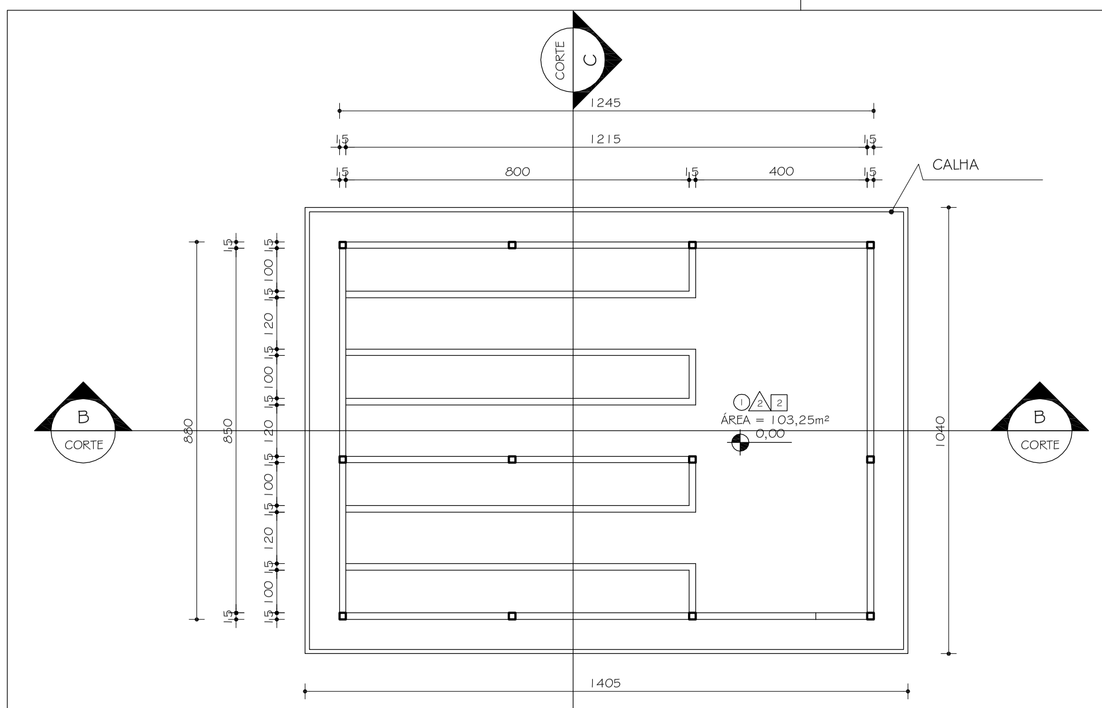

PLANTA BAIXA GALPÃO DE MINHOCAS

ESC. 1:100
ÁREA = 109,55m²

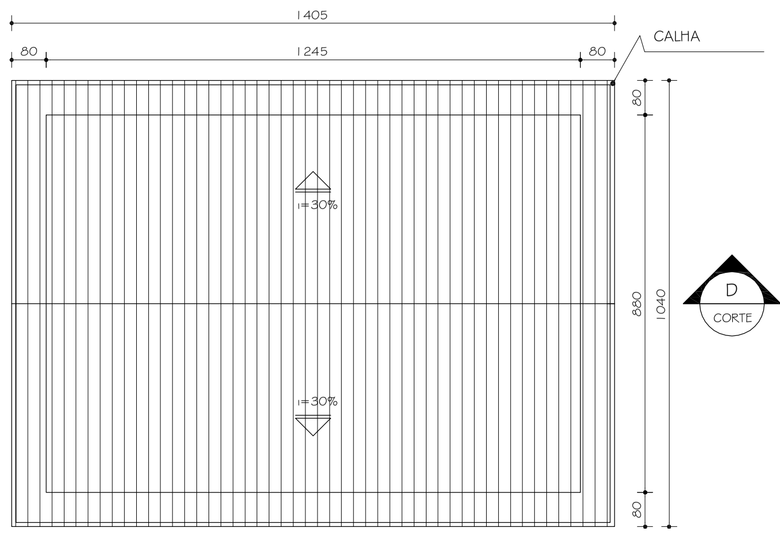

DIAGRAMA DE COBERTURA - GALPÃO DE MINHOCAS

ESC. 1:100

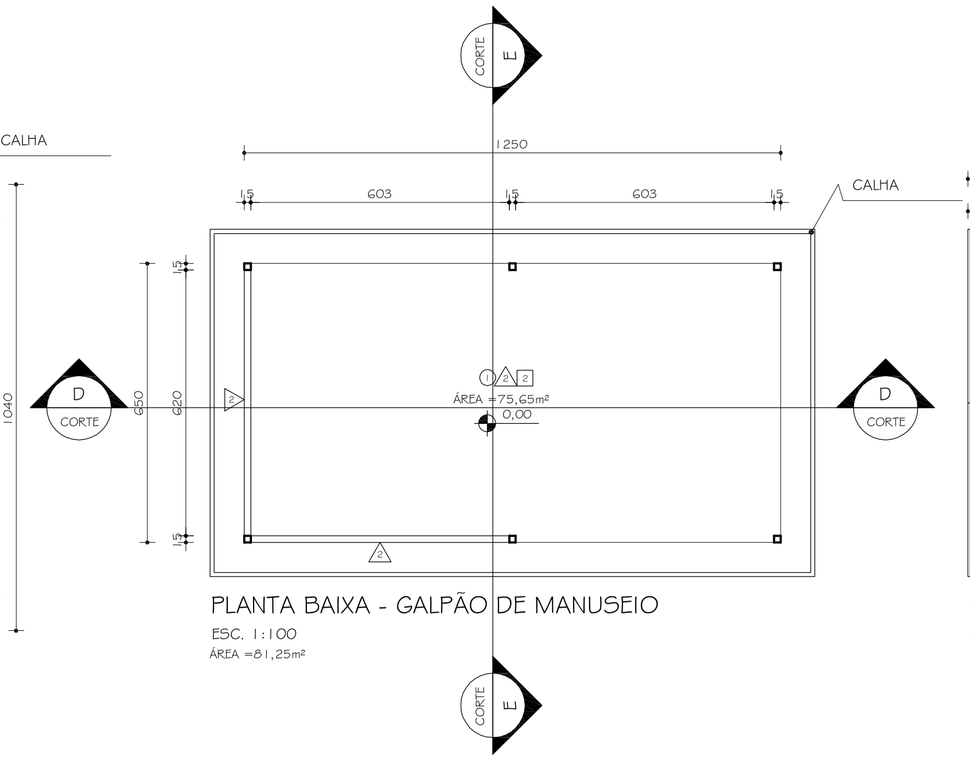

PLANTA BAIXA - GALPÃO DE MANUSEIO

ESC. 1:100
ÁREA =81,25m²

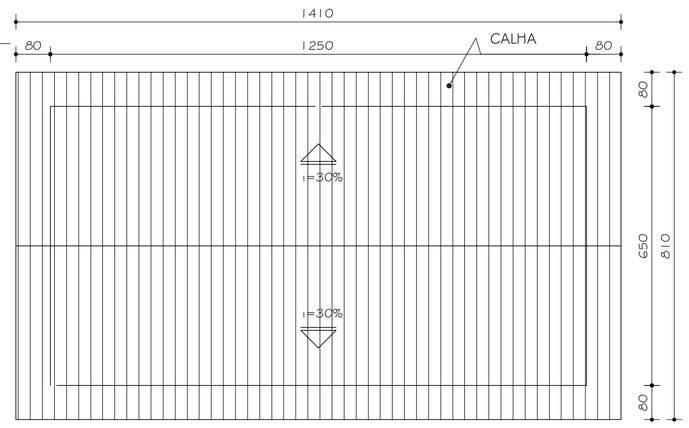

PLANTA BAIXA - GALPÃO DE MANUSEIO

ESC. 1:100

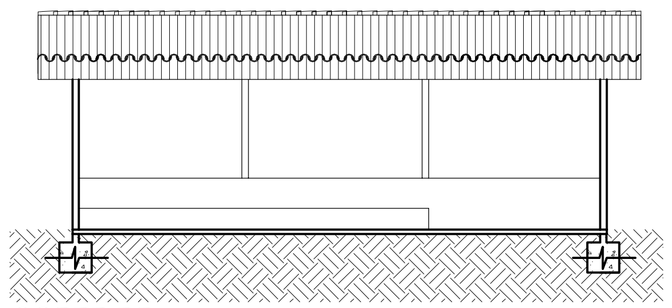

CORTE BB

ESC. 1:100

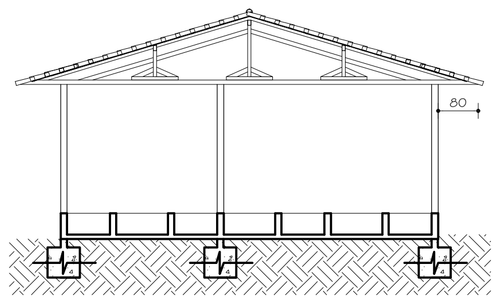

CORTE CC

ESC. 1:100

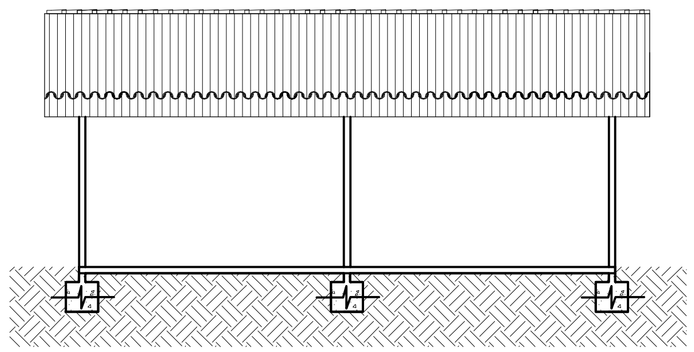

CORTE DD

ESC. 1:100

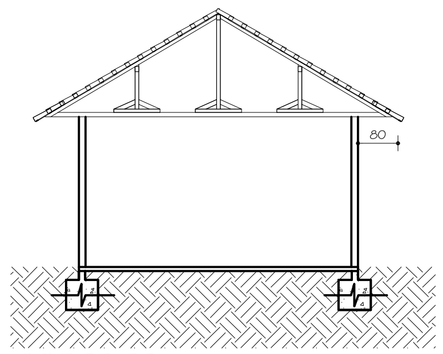

CORTE EE

ESC. 1:100

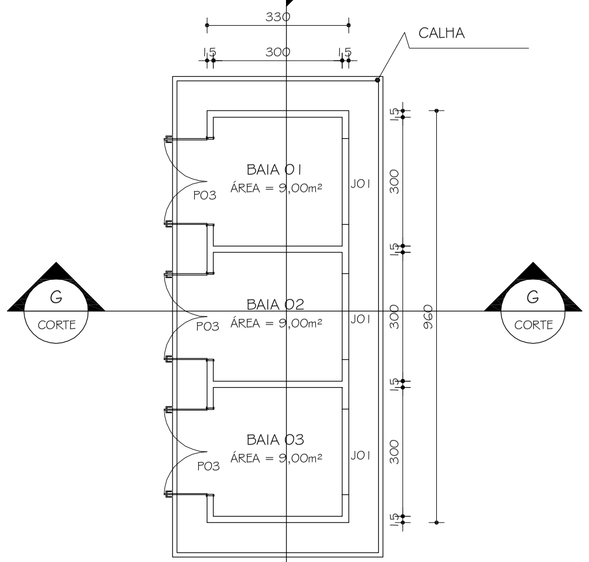

PLANTA BAIXA - BAIAS

ESC. 1:100
ÁREA = 31,70m²

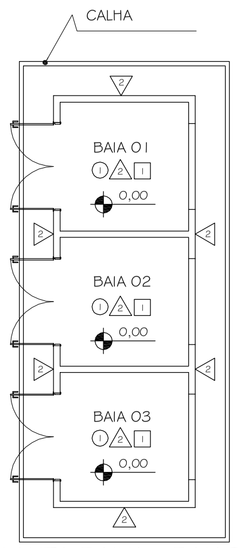

PLANTA BAIXA - BAIAS

ESC. 1:100
ÁREA = 31,70m²

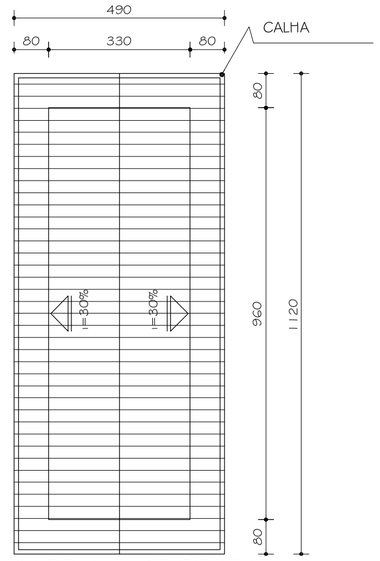

DIAGRAMA DE COBERTURA BAIAS

ESC. 1:100

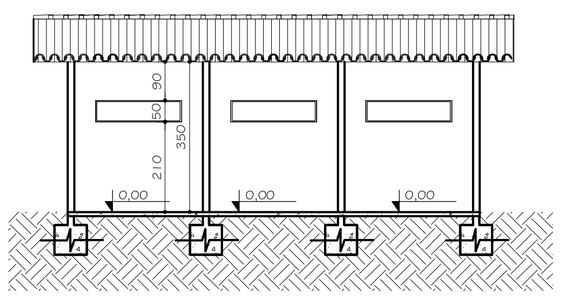

CORTE FF

ESC. 1:100

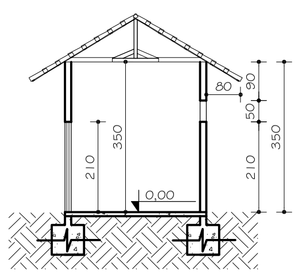

CORTE GG

ESC. 1:100

OBS.:

01 - MAS PAREDES SERÃO COLOCADOS RODAPÉS DE ARGÕNA POLIDA COM 10cm DE ALTURA E 2cm DE ESPESSURA.

02 - TODAS AS ESQUADRIAS TERÃO PEITORIS DE ALVENARIA DE 1,10m. NOS ENVIDRAÇADOS DO VÃO E NA OPERAÇÃO DA PAREDE, COM FINAGEMA DE 1,5cm PARA CADA LADO.

03 - TODAS AS PORTAS TERÃO SOLEIRA DE ARGÕNA POLIDA COM 10cm DE COMPRIMENTO DO VÃO DA PORTA E NA ESPESSURA DA PAREDE.

TABELA GERAL ESQUADRIAS

	DESCRIÇÃO	MEDIDA	TIPO	QUANTIDADE
PORTAS	P01	(80x210)	ABRIR / MADEIRA	07
	P02	2x(60x210)	ABRIR (C/ BARRAS)/ MADEIRA	04
	P03	2x(100x210)	ABRIR / METÁLICA	03
	P04	(60x160)	ABRIR / ALUMINIO	05
JANELAS	J01	200x150x210	BASCULANTE/ALUMINIO	05
	J02	100x120/120	CORRER / ALUMINIO	03
	J03	100x100/80	CORRER / ALUMINIO	04
	J04	200x120/120	CORRER / ALUMINIO	06
	J05	100x120/120	CORRER / ALUMINIO	01

TABELA GERAL REVESTIMENTOS

PISOS	1	PISO CIMENTADO ÁSPERO
	2	CERÂMICA PEI 4 / COR: CINZA MÉDIO
PAREDES	1	BARRADO CERÂMICO H=1.60cm CERÂMICA 20x20cm BARRADO H=5cm ARDÓSIA POLIDA ACABAMENTO ABAULADO ACIMA PINTURA TINTA LATÉX COR: PÊSSEGO (L.S. FEM.) COR VERDE ANGRA (L.S. MASC.)
	2	PINTURA TINTA ACRÍLICA FOSCA COR: PALHA
	3	PINTURA TINTA ACRÍLICA FOSCA COR: AZUL SERENO
	4	BARRADO CERÂMICO H=1.60cm CERÂMICA 20x20cm BARRADO H=5cm ARDÓSIA POLIDA ACABAMENTO ABAULADO ACIMA PINTURA TINTA LATÉX COR: BRANCO NEVE
	5	PINTURA TINTA LATÉX COR: VERDE ANGRA
TETO	1	PINTURA TINTA LATÉX COR: BRANCO NEVE
	2	~~TELHA CERÂMICA APARENTE~~

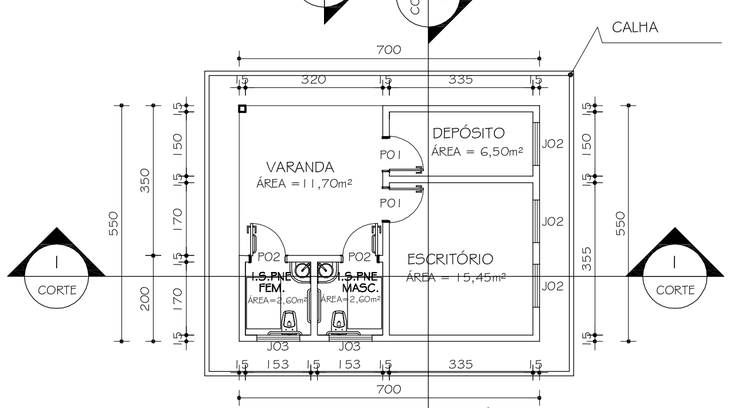

PLANTA BAIXA - ESCRITÓRIO

ESC. 1:100
ÁREA = 38,50m²

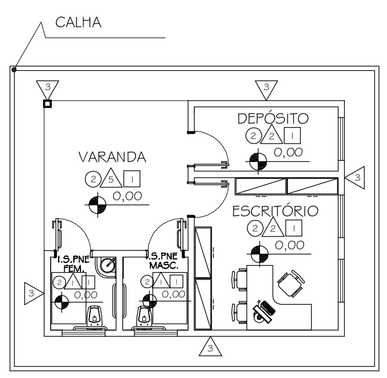

PLANTA BAIXA - ESCRITÓRIO

ESC. 1:100
ÁREA = 38,50m²

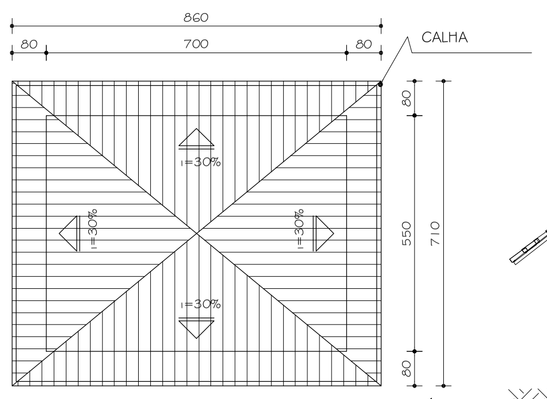

DIAGRAMA DE COBERTURA - ESCRITÓRIO

ESC. 1:100

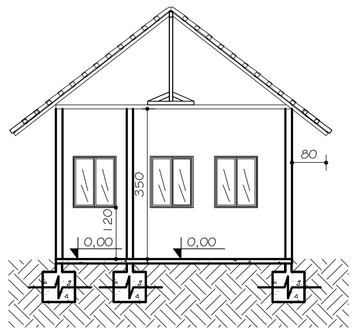

CORTE HH

ESC. 1:100

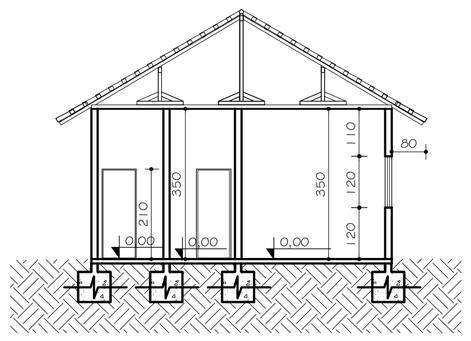

CORTE II

ESC. 1:100

Nº:	DATA	RESPONSÁVEL	DESCRIÇÃO DA REVISÃO:

FASE: PROJETO ARQUITETÔNICO

COMPOSTAGEM

CAMPUS JK / DIAMANTINA

RODOVIA MG 367, KM 583, Nº 5000 - ALTO DA JACUBA - DIAMANTINA/MG

PROPRIETÁRIO: UNIVERSIDADE FEDERAL DOS VALES DO JEQUITINHONHA E MUCURI — CNPJ 16.888.315/0001-57

UFVJM

TÍTULO: PLANTA / CORTE AA / CORTE BB E FACHADAS

AUTOR PROJETO ARQUITETÔNICO / RT: KARENINA MARTINS VALADARES
CREA 100.998/D - MG

VERSÃO:	DATA:	AUTOCAD:	FOLHA:
VERSAO 1	17.03.2009	ARQUITETA KARENINA	03/05

ARQUIVO: PATIO_DE_COMPOSTAGEM

FORMATO A1 – INTERNO: 806 x 574 mm.
EXTERNO: 841 x 594 mm.
MARGEM: F-A1-100.DWG / MATRIZ: A1-100.DWG

Your complimentary use period has ended. Thank you for using PDF Complete.
Click Here to upgrade to Unlimited Pages and Expanded Features